MEMBER OF THE AVK GROUP

進化した ソフトシール仕切弁
内ねじ式はステムロック機能付

ソフトシール仕切弁
エクセルプロ
Excel Pro

SHIMIZU KOGYO
SINCE 1933

ソフトシール仕切弁 エクセルプロは、弁体にゴムライニングを施したソフトシール構造により、安定して優れた止水性を提供します。

JWWA B 120（水道用ソフトシール仕切弁）の規格に適合しており、
上下水道はもちろんのこと、農業用水やプラント配管等の水配管に、
幅広くご使用頂けます。

New

1. 内ねじ式エクセルプロには過トルクによる弁の破損を防ぐステムロック機能付

弁棒に上下の荷重がかかった際に、スラストカラーが弁棒を抱き込み、
スラスト力を分散することで、締め込みすぎによる破損を防止します。

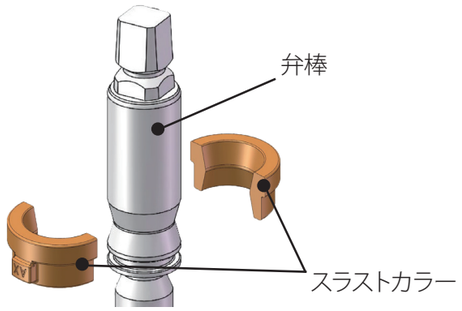

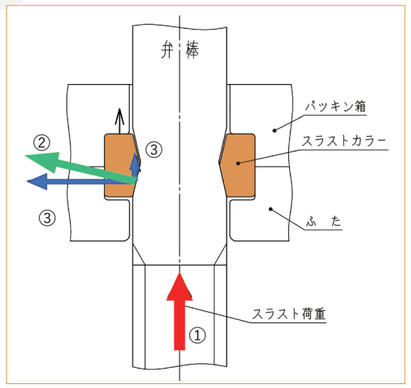

①全閉時の荷重が垂直方向に発生。

②弁棒の勾配により、スラストカラーは面方向に力を受ける。

③弁棒から受ける力を垂直・水平に分散。

※スラストカラーと弁棒に設けた勾配が、垂直方向の力を水平方向に分散して受けることで、
弁棒やめねじこまの破損を防止します。

2. 弁底がフラット構造

弁底がフラット構造になっており、弁底に異物が溜まりにくく、またゴムの弾力性により異物のかみによる止水不良が発生しにくくなっております。

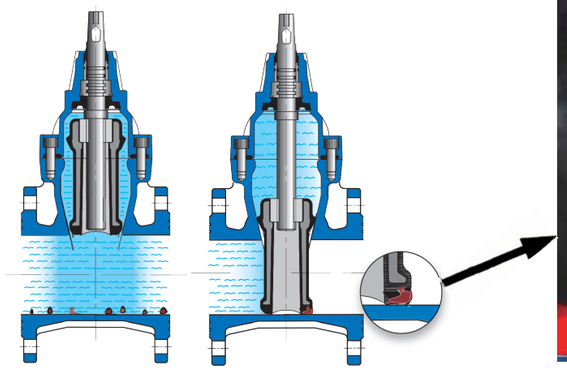

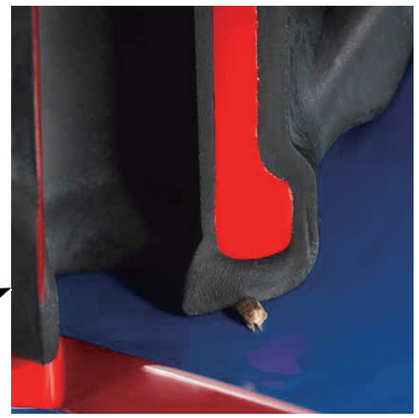

3. 耐塩素性 EPDM ライニングを施した弁体を採用

弁体のライニングにEPDMを採用しているので、柔軟なゴム弁座による優れた追従性と密着性により、高い止水性を実現しました。
また、金属弁座特有の弁座合わせが必要なく、弁体の交換が可能で、メンテナンスが容易に行えます。
日本水道協会の耐塩素性試験に合格しているEPDMゴムは、水道管内の残留塩素による劣化を起こしにくく、耐久性に優れています。

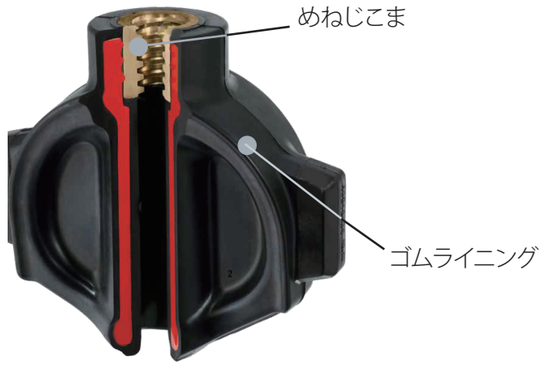

4. めねじこま一体型弁体

めねじこまと弁体は強固に圧入された一体型で、めねじこまのゴムライニングへの負荷がないため、長期間安心してご使用いただけます。

5. 高強度で靭性に優れたダクタイル鋳鉄製

本体の材質にダクタイル鋳鉄（FCD450-10）を採用。
耐震性に優れたパイプラインの設計に適しております。

New

6. コンパクト・軽量化により高まった運搬性と施工性

スリム化した弁体と、高強度なダクタイル鋳鉄の採用により、
軽量・コンパクトなデザインを実現。
運搬性と施工性が高まりました。

7. 優れた耐久性・耐食性を有したエポキシ樹脂粉体塗装

エポキシ樹脂粉体塗装は、焼付塗装であるため、
密着性が高く、塗膜が厚いため耐久性・耐食性に
優れています。

Resilient Seated Gate valve Excel Pro

ソフトシール仕切弁エクセルプロ

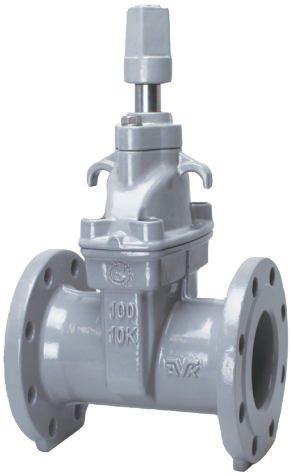

内ねじ式

呼び径	参考質量	
	2種(7.5K)	3種(10K)
φ50	11Kg	11Kg
φ75	19Kg	16Kg
φ100	24Kg	20Kg
φ125	30Kg	28Kg
φ150	40Kg	39Kg
φ200	61Kg	58Kg

外ねじ式

呼び径	参考質量	
	2種(7.5K)	3種(10K)
φ50	14Kg	14Kg
φ75	25Kg	22Kg
φ100	29Kg	25Kg
φ125	38Kg	36Kg
φ150	49Kg	48Kg
φ200	78Kg	75Kg

※ご質問等ございましたら、お気軽にお問い合わせください。
※掲載されている写真・仕様等は予告なしに変更することがありますのでご了承ください。

MEMBER OF THE AVK GROUP
清水工業株式会社

本社　工場　〒529-1151　滋賀県彦根市楡町 250 番地　TEL 0749-25-2550　FAX 0749-28-8015
東京営業所　〒103-0013　東京都中央区日本橋人形町 1-5-13 STRビル5F　TEL 03-3662-4266　FAX 03-5645-5356
大阪営業所　〒550-0013　大阪府大阪市西区新町 4-12-8　TEL 06-6536-6430　FAX 0749-28-8015
広島営業所　〒730-0843　広島県広島市中区舟入本町 11-4　TEL 082-234-7130　FAX 0749-28-8015
Web Page https://www.shimizukogyo.co.jp　E-Mail info@shimizukogyo.co.jp

Web Page
QRコード