フランジレスメタルシート仕切弁　SHM形

準JWWA B 122 水道用ダクタイル鋳鉄（メタルシート）仕切弁

メタルシート仕切弁を各種鋳鉄管にフランジレスにて接続することが可能になりました。
GX形鋳鉄管にはG-Link・P-Link、K形鋳鉄管には離脱防止押輪を使用することで、
管路の耐震性が向上します。

仕　　様

規　　格：　準JWWA B 122
呼　び　径：　75mm～200mm
形　　式：　内ねじ式
使 用 流 体：　上水、工業用水、農水
塗　　装：　内外面エポキシ樹脂粉体塗装
種　　類：　3種(10K)
使 用 圧 力：　1.0MPa
弁箱耐圧試験：　2.3MPa
弁座漏れ試験：　1.0MPa

特　　徴

・GX形鋳鉄管にはG-Link・P-Link、K形鋳鉄管には離脱防止押輪を使用することで、
　管路の耐震性が向上します。
・内外面にエポキシ樹脂粉体塗装を施し、弁棒にSUS403、キャップにSCS13、締付ボルトにSUS304を
　使用することで高い耐食性を実現しました。
・鉛レス銅合金ビワライト（CAC411）を弁座とめねじこまに採用した鉛レス対応品です。
・樹脂製スラストベアリングにより開閉操作がスムーズに行えます。
・高濃度塩素によるゴムの劣化が心配な管路に最適なメタルシート構造です。

オ プ ション

開度計付、ハンドル車式、脱着式ハンドル、延長ロット

Biwalite™

両挿し口付

フランジレスメタルシート仕切弁　SHM形

準JWWA B 122 水道用ダクタイル鋳鉄（メタルシート）仕切弁

参考図

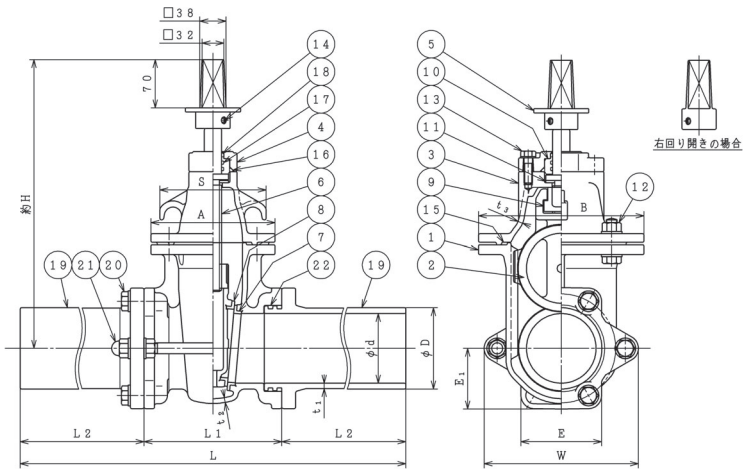

部品リスト

1. 弁箱	FCD450-10	12. 六角ボルトナット平座金	SUS304
2. 弁体	FCD450-10	13. 六角ボルト平座金	SUS304
3. ふた	FCD450-10	14. 六角穴付止めねじ	SUS304
4. パッキン箱	FCD450-10	15. ガスケット	SBR
5. キャップ	SCS13	16. Oリング	NBR
6. 弁棒	SUS403	17. Oリング	NBR
7. 弁箱弁座	CAC411	18. ダストシール	NBR
8. 弁体弁座	CAC411	19. 挿し口管	FCD450-10
9. めねじこま	CAC411	20. 六角ボルト平座金	SUS304
10. Oリングケース	合成樹脂	21. 両ねじボルトナット平座金	SUS304
11. スラスト樹脂ベアリング	合成樹脂	22. Oリング	NBR

図面番号・主要寸法

※記載の無い寸法は別途図面でご確認ください。

図面番号	呼び径 mm	呼び圧力	L mm	φD mm	H mm	参考重量 Kg
H10L19101	75	10K	800	93	365	37
H10L19101	100	10K	800	118	420	45
H10L19101	150	10K	880	169	510	84
H10L19101	200	10K	930	220	590	117

JWWA B 120 水道用ソフトシール仕切弁GX形継手の性能試験を、
両挿し口にGX形ダクタイル鋳鉄管P-Link、G-Linkを接合して実施し、異常がありませんでした。
（代表呼び径にて実施）

試　験　項　目	性　　能	結　果
離脱防止性試験	離脱防止力3DkNを負荷した時のバルブ本体及び継手部の異常があってはならない。	異常なし
曲げ強度試験	規定の限界曲げモーメントを負荷した時のバルブ本体及び継手部の異常があってはならない。	

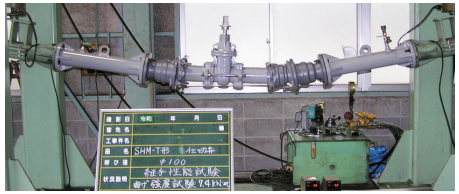

曲げ強度試験

MEMBER OF THE AVR GROUP
清水工業株式会社

本社　工場　〒529-1151　滋賀県彦根市楡町250番地　TEL 0749-25-2550 FAX 0749-28-8015
東京営業所　〒103-0013　東京都中央区日本橋人形町1-5-13-5F　TEL 03-3662-4266 FAX 03-5645-5356
大阪営業所　〒550-0013　大阪府大阪市西区新町4-12-8　TEL 06-6536-6430 FAX 0749-28-8015
広島営業所　〒730-0843　広島県広島市中区舟入本町11-4　TEL 082-234-7130 FAX 0749-28-8015
Web page　https://www.shimizukogyo.co.jp