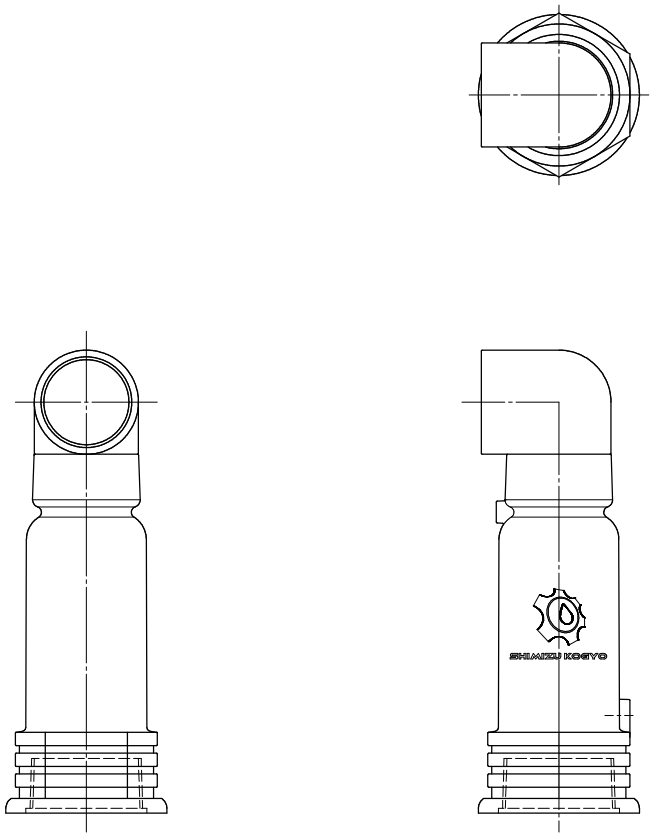

ねじ込み形
接続ねじＲｃ２

水配管用空気弁　エアスポットプロ　Ｄ４３形（ナイロン樹脂製）
Ａ８５００５００１１ＤＸＦ　Ｒｃ２　１０Ｋ　（外形図）尺度1／2（Ａ２）

MEMBER OF THE AVR GROUP
清水工業株式会社