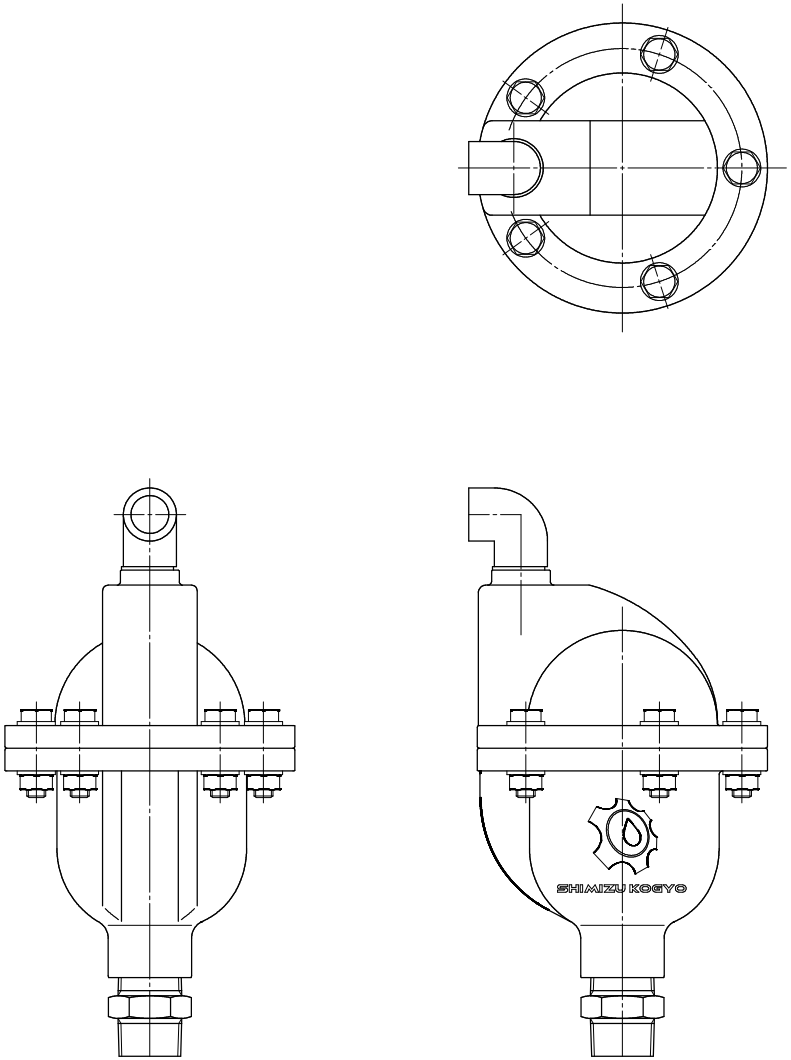

ねじ込み形
接続ねじR1

高圧用空気弁　ハイプレッシャー　Ｓ１５形（ＦＣＤ製）

Ａ８６００２００１１ＤＸＦ　　Ｒ１　４０Ｋ　（外形図）尺度1／2（Ａ２）

MEMBER OF THE AVK GROUP
清水工業株式会社