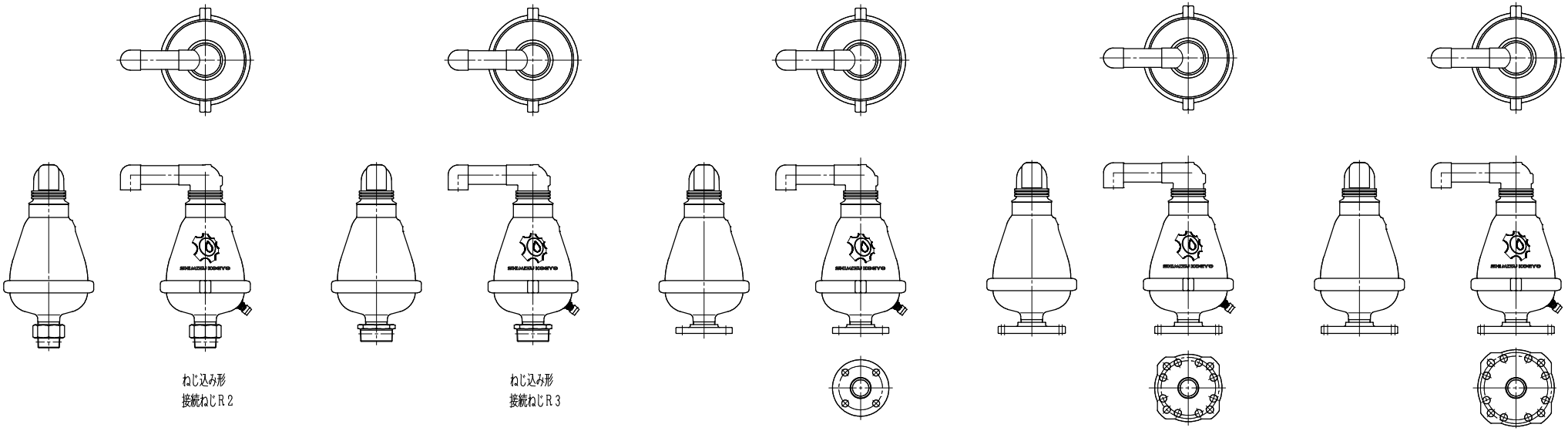

原水・農水・下水用空気弁　スペースエア　Ｄ２５形（ナイロン樹脂製）

（１０Ｋ，７.５Ｋ）外形図　尺度1／8（Ａ２）

Ａ８２０Ｌ４６２１１ＤＸＦ

MEMBER OF THE AVR GROUP
清水工業株式会社