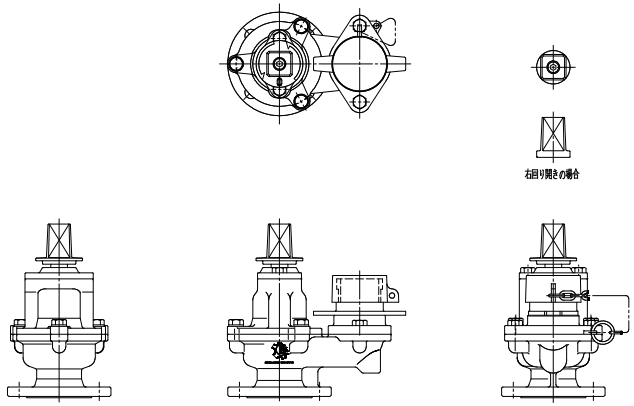

単口消火栓

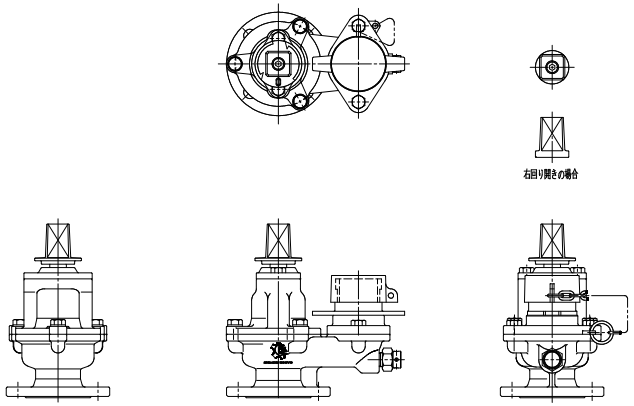

水抜き栓付

F740050001DXF　　φ50　単口　弁体収納式地下式排水栓キャメル50　SFA形（外形図）尺度1／4（A1）

MEMBER OF THE AVK GROUP
清水工業株式会社