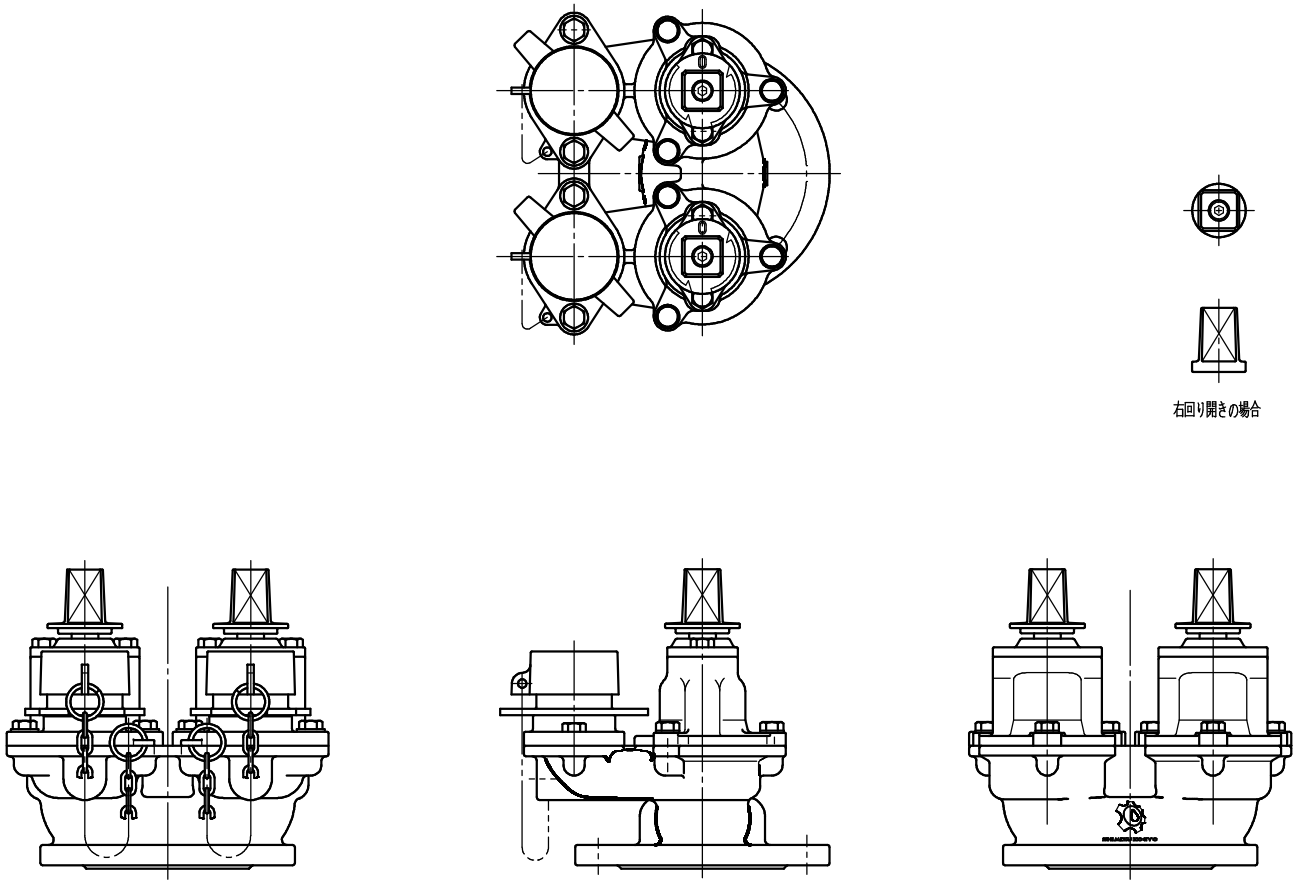

準JWWA B 103 水道用地下式消火栓

F8001000001DXF

φ100 2弁式双口 弁体収納式地下式消火栓キャメル® SFA形 (外形図) 尺度1／5 (A3)

MEMBER OF THE AVR GROUP
清水工業株式会社