電動外ねじ式ソフトシール仕切弁　従来タイプ（機械式）

準JWWA B 120 水道用ソフトシール仕切弁

電動仕切弁は上下水道あるいは産業設備において遠隔操作、自動運転、自動制御用として使用されます。
仕切弁本体はJWWA B 120の規格に適合したフランジ形ソフトシール仕切弁です。

仕　　様

規　　格：準JWWA B 120
呼　び　径：50mm～200mm
形　　式：外ねじ式
使 用 流 体：上水、工水、下水
塗　　装：内外面エポキシ樹脂粉体塗装
種　　類：2種(7.5K)、3種(10K)
使 用 圧 力：2種(7.5K)…0.75MPa、3種(10K)…1.0MPa
弁箱耐圧試験：2種(7.5K)…1.75MPa、3種(10K)…2.3MPa
弁座漏れ試験：2種(7.5K)…0.75MPa、3種(10K)…1.0MPa

特　　徴

- 全閉･全開時にはリミットスイッチにより運転が自動的に停止します。
- バルブ開閉運転中に異物の混入などにより異常な過負荷が加わっても、トルクスイッチが作動し、自動的にモータを停止させることでバルブの破損を防ぎます。
- 停電時や手動開閉を必要とする場合、電動･手動切換レバーでワンタッチで切換ができます。
  またインターロックスイッチの作動により手動操作時にスイッチを入れてもモータは回転しません。
  電動運転中はハンドルが回らない構造になっています。

オ プ ション

バルコン内蔵品：セルシン発信機(シンクロ)、ポテンショメータ発信機、R/I 変換器
受信機：セルシン受信機(シンクロ)、ポテンショメータ受信機、自動復帰形、防爆形、ブレーキ付モータ

※上記製品写真は水受け皿オプションが付いております。

カタログ番号:SYF2電仕

SHIMIZU KOGYO
SINCE 1933

電動外ねじ式ソフトシール仕切弁　従来タイプ

準JWWA B 120 水道用ソフトシール仕切弁

参考図（当社標準仕様）

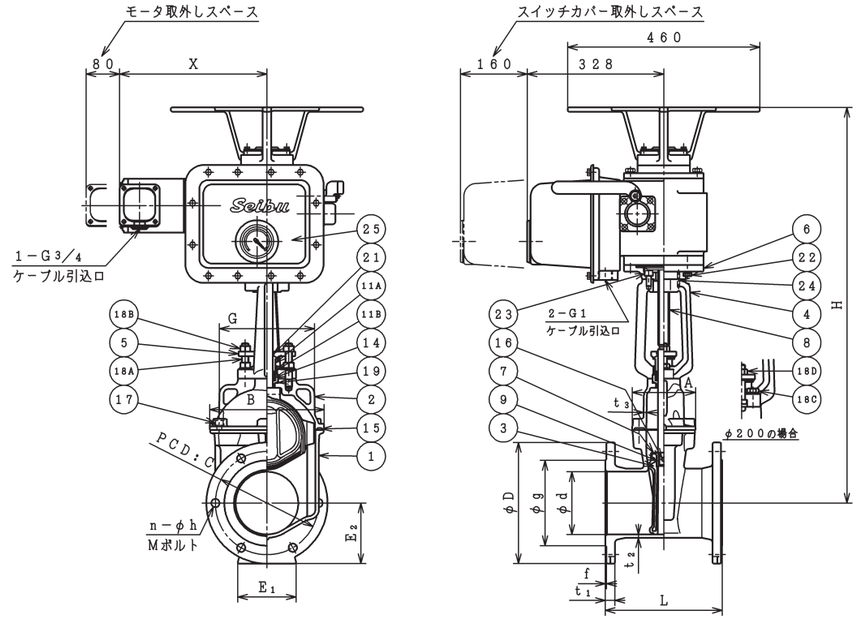

上記は当社標準仕様の参考図です。選定したバルブごとに寸法が変わります。

部品リスト

1.	弁箱	FCD450-10	
2.	ふた	FCD450-10	
3.	弁体	FCD450-10	
4.	ヨーク	FCD560-10	
5.	パッキン押え	SCS13	
6.	アダプタ	FCD450-10	
7.	ゴム弁座	EPDM	
8.	弁棒	SUS403	
9.	こま	C3771	
11A.	パッキンケース	合成樹脂	
11B.	パッキンケース	合成樹脂	
14.	パッキン	ナイロン	
15.	ボンネットガスケット	NBR	
16.	六角穴付止めねじ	SUS316	
17.	六角穴付きボルト	SUS304	
18A.	六角ボルト平座金(φ150の場合)	SUS304	
18B.	六角ナット(φ150の場合)	SUS304	
18C.	六角ボルト平座金(φ200の場合)	SUS304	
18D.	六角ボルトナット(φ200の場合)	SUS304	
19.	Oリング	NBR	
21.	ダストシール	NBR	
22.	六角ボルト平座金	SUS304	
23.	六角穴付ボルト	SUS304	
24.	スプリングピン	SUS304	
25.	バルブコントロール	ー	

図面番号･主要寸法　※記載の無い寸法は別途図面でご確認ください。

呼び径 mm	呼び圧力	接合用ボルト Mサイズ(本)/1台	D mm	L mm	参考質量 Kg
50	7.5K	M16×60(8)	155	180	73
75	7.5K	M16×70(8)	211	240	83
100	7.5K	M16×70(8)	238	250	87
125	7.5K	M16×70(12)	263	260	100
150	7.5K	M16×75(12)	290	280	124
200	7.5K	M16×75(16)	342	300	164
250	7.5K	M20×85(16)	410	380	255
300	7.5K	M20×90(20)	464	400	286

※接合ボルトは相手配管のフランジ厚さや座金の有無、ガスケットの形状等により異なります。

MEMBER OF THE AVK GROUP
清水工業株式会社
本社　工場　〒529-1151　滋賀県彦根市楡町250番地　TEL 0749-25-2550 FAX 0749-28-8015
東京営業所　〒103-0013　東京都中央区日本橋人形町1-5-13-5F　TEL 03-3662-4266 FAX 03-5645-5356
大阪営業所　〒550-0013　大阪府大阪市西区新町4-12-8　TEL 06-6536-6430 FAX 0749-28-8015
広島営業所　〒730-0843　広島県広島市中区舟入本町11-4　TEL 082-234-8130 FAX 0749-28-8015
Web page　https://www.shimizukogyo.co.jp